OSOM
PROFESSIONAL

NAUDOTOJO VADOVAS

ORIGINALIOSIOS
NAUDOJIMO INSTRUKCIJOS

PLAUKŲ DŽIOVINTUVAS SU VANDENS JONAIS

OSOMPF7S

NAUDOJIMOSI INSTRUKCIJA

Dėkojame, kad įsigijote mūsų gaminį. Prieš pradėdami naudoti prietaisą, atidžiai perskaitykite naudojimo instrukciją ir išsaugokite ją, įskaitant garantiją, kvitą ir, jei įmanoma, dėžutę su vidine pakuote.

SAUGOS PRIEMONĖS

- Naudojimo instrukciją laikykite prietaiso dalimi ir perduokite ją bet kuriam kitam prietaiso naudotojui.
- Šį prietaisą gali naudoti ne jaunesni kaip 8 metų vaikai ir asmenys, kurių fiziniai, jutiminiai ar protiniai gebėjimai yra riboti arba kuriems trūksta patirties ir žinių, jei jie buvo prižiūrimi arba instruktuojami dėl saugaus prietaiso naudojimo ir supranta su tuo susijusius pavojus. Vaikai neturi žaisti su prietaisu. Vaikai be priežiūros negali atlikti valymo ir naudotojo priežiūros darbų. Laikyti vaikams nepasiekiamoje vietoje.
- Prieš keisdami priedus, prieinamas dalis, surinkdami ar išardydami, valydami ar atlikdami techninę priežiūrą, išjunkite prietaisą ir atjunkite jį nuo elektros tinklo, ištraukdami maitinimo laidą iš elektros lizdo!
- Jei prietaiso maitinimo laidas sugadintas, jį turi pakeisti gamintojas, jo techninės priežiūros specialistas arba panašią kvalifikaciją turintis asmuo, kad būtų išvengta pavojingų situacijų.
- Prietaiso negalima panardinti į vandenį ar kitus skysčius, jo negalima naudoti šalia vonios, dušo, praustuvo ar kitų vandens talpų, įskaitant baseiną. Jei prietaisas vis tiek patenka į vandenį, neišimkite jo! Pirmiausia ištraukite maitinimo laidą iš elektros lizdo ir tik tada išimkite prietaisą. Tokiu atveju nuneškite prietaisą į specialų servisą, kad patikrintų jo saugumą ir tinkamą veikimą.
- Papildomai apsaugai rekomenduojame įrengti srovės apsaugą (RCD), kurios vardinė išleidimo srovė neviršija 30 mA. Kreipkitės patarimo į kontrolės techniką arba elektriką.
- Jei prietaisas naudojamas vonios kambaryje, jis turi būti atjungtas nuo elektros srovės ištraukiant maitinimo laidą iš elektros lizdo, nes net ir išjungus prietaisą kyla pavojus.
- Niekada nenaudokite prietaiso, jei maitinimo laidas ar kištukas yra pažeisti, jei jis veikia netinkamai, jei jis nukrito ant grindų ir buvo pažeistas arba įkrito į vandenį. Tokiais atvejais nuneškite prietaisą į profesionalų aptarnavimo centrą, kad būtų patikrinta jo sauga ir teisingas veikimas.

- Visada atjunkite prietaisą nuo elektros tinklo, jei paliekate jį be priežiūros, taip pat prieš montuodami, ardydami ar valydami.
- **DĖMESIO** - Nenaudokite prietaiso su programa, laiko jungikliu ar kita dalimi, kuri automatiškai įjungia prietaisą, nes kyla gaisro pavojus, jei prietaisas neuždengtas arba netinkamai pastatytas.
- Nekiškite maitinimo laido į elektros lizdą ir neatjunkite jo drėgnomis rankomis arba traukdami už maitinimo laido!
- Laikykitės didesnio nei 10 cm atstumo tarp plaukų ir oro įsiurbimo angos, kad plaukai neįsipainiotų į plaukų džiovintuvą. Kad išvengtumėte nudegimų, tarp plaukų ir prietaiso turi būti didesnis nei 3 cm atstumas.
- Išjunkite prietaisą iškart po naudojimo, ištraukite jį iš elektros tinklo ir leiskite jam atvėsti. Tada padėkite jį saugioje sausoje, vaikams nepasiekiamoje vietoje.
- Nepalikite veikiančio prietaiso be priežiūros!
- Prietaiso negalima naudoti drėgnoje ar šlapioje aplinkoje ir bet kokioje aplinkoje, kurioje kyla gaisro ar sprogimo pavojus (patalpose, kuriose laikomi chemikalai, degalai, alyvos, dujos, dažai ir kitos degios ar lakios medžiagos).
- Būkite labai atsargūs elgdamiesi su priedais džiovinimo metu (gali būti karšti).
- Negalima uždengti oro vėdinimo angų. Taip pat nestatykite įjungto prietaiso ant minkštų paviršių (pvz., lovos, rankšluosčių, paklodžių, kilimo), ortakis gali užsikimšti. Reikia saugoti, kad į ortakį nepatektų dulkių, plaukų, siūlų ir pan.
- Kai prietaisas perkaista, suveikia automatinis šilumos saugiklis, kuris atjungia maitinimą. Jei taip atsitiktų, išjunkite prietaisą ir ištraukite jį iš elektros lizdo. Pašalinkite galimas matomas kliūtis, trukdančias oro srautui, ir leiskite prietaisui atvėsti.
- Maitinimo laido negalima pažeisti aštriais ar karštais daiktais, atvira ugnimi, jo negalima panardinti į vandenį ar lenkti per aštrius kraštus.
- Šį prietaisą naudokite tik pagal paskirtį, kaip nurodyta šioje instrukcijoje. Niekada nenaudokite prietaiso jokiais kitais tikslais.
- Gamintojas negarantuoja nuostolių, atsiradusių dėl netinkamo prietaiso ir jo priedų naudojimo (pvz., elektros avarijos, gaisro, nudegimo, plaukų sugadinimo), ir jo garantija prietaisui netaikoma, jei nesilaikoma pirmiau pateiktų saugos instrukcijų.

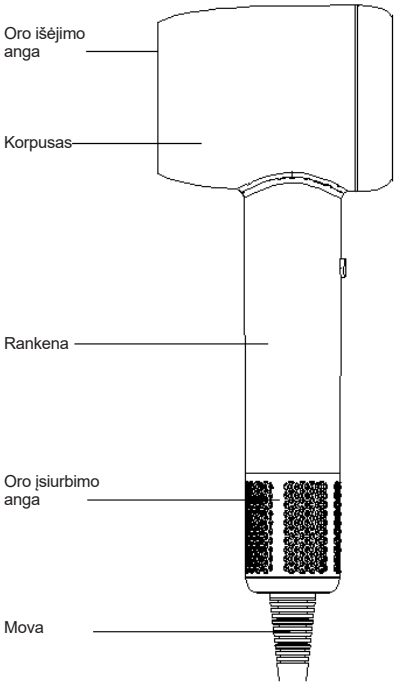

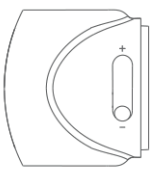

Koncentratorus

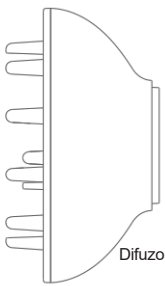

Difuzorius

Koncentratorius
Koncentruotas oro srauto spindulys padeda plaukams greičiau išdžiūti. Oro sklaidos valdiklis - keičiant parinktis, keičiama oro srauto sklaida (spaudžiant "+" = didesnė sklaida; spaudžiant "-" = labiau koncentruotas oro spindulys).

Difuzorius
Naudojamas plaukams formuoti. Venkite glaudaus kontakto su galvos oda, kitaip plaukai gali būti perdžiovinti.

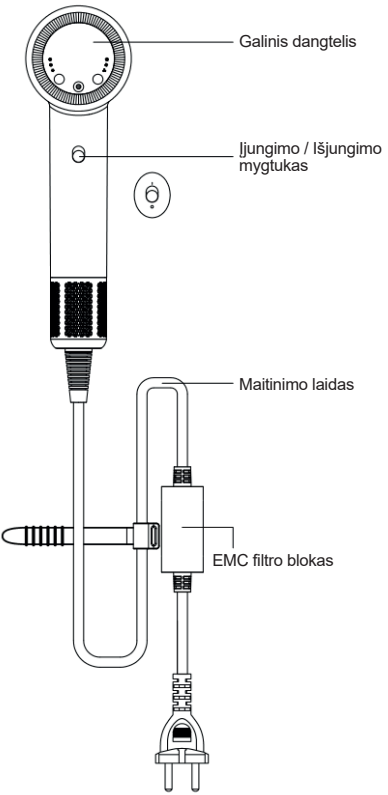

Pakuotėje:
1x Plaukų džiovintuvas
1x koncentratorius
1x difuzorius
1x naudojimo instrukcija

PRIETAISO NAUDOJIMAS

Pirmiausia nustatykite įjungimo/išjungimo mygtuką į išjungimo padėtį "O", tada įkiškite maitinimo kištuką į lizdą ir paspauskite mygtuką į viršų, kad prietaisas pradėtų veikti. Įjungę aparatą, reguliuokite oro temperatūrą, oro greitį atitinkamais mygtukais.

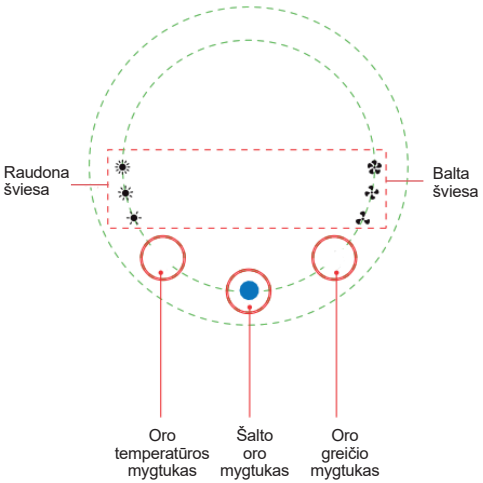

1. Režimo mygtukas: šalto oro mygtukas
Paspauskite režimo mygtuką, kad pereitumėte į šalto oro būseną. Perjungiant iš šilto oro režimo į šį režimą, pagal numatytuosius nustatymus išlaikomas šilto oro režimo oro greičio lygis. Oro greitį galima reguliuoti. Esant šiam režimui, jei reguliuojamas oro temperatūros lygis, bus pereita į šilto oro režimą;

2. Oro temperatūros mygtukas: Po naudojimo, pagal numatytuosius nustatymus išlaikoma oro temperatūros ir oro greičio būsena, buvusi paskutinį kartą naudojant prietaisą. Nustatykite oro temperatūrą aukštame, vidutiniame ir žemame lygiuose. Pasirinkus, atitinkama indikatoriaus būsena rodoma taip:
Oro temperatūra aukštame lygyje: užsidega oro temperatūros indikatoriaus lemputė

Oro temperatūra vidutiniame lygyje: šviečia oro temperatūros indikatoriaus lemputė

Oro temperatūra žemame lygyje: dega oro temperatūros indikatoriaus lemputė

3. Oro greičio mygtukas: po naudojimo, pagal numatytuosius nustatymus išlaikoma oro temperatūros ir oro greičio būsena, buvusi paskutinį kartą naudojant prietaisą. Nustatykite oro greičio mygtuką aukštame, vidutiniame ir žemame lygiuose. Pasirinkus, atitinkama indikatoriaus būsena rodoma taip:
Oro greitis aukštame lygyje: šviečia oro greičio indikatoriaus lemputė “ ”
Oro greitis vidutiniu lygiu: šviečia oro greičio indikatoriaus lemputė “ ”
Oro greitis žemame lygyje: šviečia oro greičio indikatoriaus lemputė “ ”

4. Atminties funkcija: įjungus prietaisą jis veikia režimu, kuris buvo naudotas paskutinį kartą naudojant prietaisą.

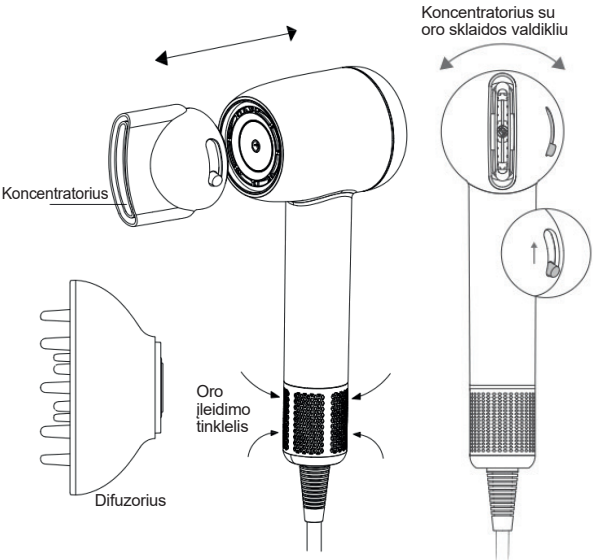

Pastabos:
1. Laikydami rankeną, laikykite ją kuo aukščiau, kad neuždengtumėte oro įsiurbimo tinklelio ir nepakenktumėte oro įsiurbimo efektui.
2. Šiame gaminyje yra koncentratoriaus antgalis ir difuzorius. Oro išleidimo angą galima pasukti 360° kampu. Oro stiprumą koncentratoriaus antgaliu galima reguliuoti oro sklaidos valdikliu (spaudžiant "+" = didesnė sklaida; spaudžiant "-" = labiau koncentruotas oro spindulys).

Kadangi difuzoriuje įmontuotas besisukantis ventiliatorius, dėl kurio oro greitis geriau pasiskirsto.
Pastaba: siekiant užtikrinti sklandų ventiliatoriaus menčių sukimąsi, rekomenduojama jį naudoti esant vidutiniam arba dideliam oro greičio lygiui.
Naudodami difuzorių užtikrinkite, kad plaukai būtų ne arčiau nei 10 cm nuo oro angos, kad plaukų džiovintuvas jų neįtrauktų.
Kad išvengtumėte plaukų nudegimų, užtikrinkite, kad plaukai būtų ne arčiau nei 3 cm nuo oro angos.
Po naudojimo išjunkite džiovintuvą ir ištraukite maitinimo laidą iš rozetės.

Valymas ir priežiūra
Reguliariai valykite oro įleidimo ir išleidimo angos antgalius rankšluosčiu, medvilniniu audiniu arba dantų šepetėliu ir atsukite oro įleidimo angos galinį dangtelį, kad nuimtumėte filtro antgalius.
Nespauskite ir netrinkite oro išleidimo ir įleidimo angos nagais ar aštriais daiktais, kad nepažeistumėte gaminio.
Šio gaminio valymui nenaudokite alkoholio, skalbimo priemonių ar ploviklių antraip tai gali sukelti prietaiso gedimą, pažeidimą arba išblukimą.

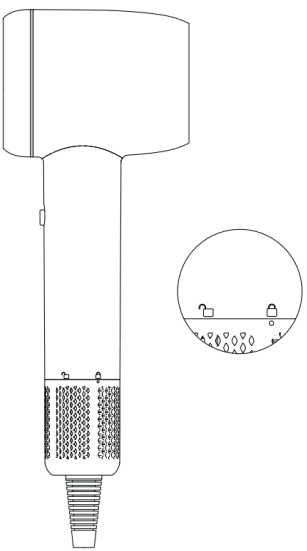

Nenaudokite prietaiso šalia vonios, dušo, praustuvo ar kitų vandens talpų.

Gedimų šalinimas
1 gedimas: prietaisas neveikia.
Galima priežastis 1: maitinimo kištukas įkištas nestipriai.
1 sprendimas: Patikrinkite, ar gerai įkištas maitinimo kištukas.
Galima priežastis 2: maitinimo lizdas neturi elektros tiekimo.
2 sprendimas: Įsitikinkite, ar elektros lizdas veikia.
Galima 3 priežastis: įjungimo/išjungimo mygtukas nėra tinkamoje padėtyje.
3 sprendimas: Patikrinkite jungimo / išjungimo mygtuko padėtį.
2 gedimas: Perjungus mygtuką į "|" režimą, prietaisas neįsijungia.
Galima priežastis: Įjungimo / išjungimo mygtukas dažnai junginėjamas, todėl įsijungia prietaiso apsauga.
Sprendimas: Patraukite įjungimo / išjungimo mygtuką į "O" režimą, palaukite 2-3 sekundes ir vėl įjunkite.
3 gedimas: džiovintuvas automatiškai išsijungia.
Galima 1 priežastis: plaukų džiovintuvo temperatūra yra per aukšta, todėl įsijungia apsauga nuo perkaitimo.
1 sprendimas: prieš naudodami perjunkite įjungimo / išjungimo jungiklį į išjungimo padėtį ir ištraukite maitinimo kištuką, kad prietaisas kelias minutes atvėstų.
Galima 2 priežastis: oro įsiurbimo angą užstoja kliūtys (pvz., pūkai, plaukai ir pan.) ir dėl aukštos temperatūros įsijungia automatinė apsauga nuo perkaitimo.
2 sprendimas: išjunkite jungiklį, atjunkite kištuką, išvalykite ir pašalinkite oro išleidimo angos kliūtis ir prieš naudodami kelias minutes atvėsinkite.
4 gedimas: plaukų džiovintuvo oro kiekis yra mažas.
Galima priežastis: oro įėjimo angą užstoja kliūtys (pvz., pūkai, plaukai ir pan.).
Sprendimas: išvalykite ir pašalinkite kliūtis.
Jei atsiranda kitų gedimų, kreipkitės į autorizuotą servisą.

Gaminio specifikacijos
Gaminio pavadinimas: Plaukų džiovintuvas su vandens jonais
Modelis: OSOMPF7S
Maitinimo šaltinis: 230V~50HZ
Galia: 1600W
Dydis: 238*96,5*76 mm (be antgalio)
Pagrindinis standartas: GB4706.1 GB4706.15 GB4343.1 GB17625.1

Pagal 2012/19/ES direktyvos dėl elektros ir elektroninės įrangos atliekų nuostatas, draudžiama atitarnavusius elektrinius prietaisus išmesti kartu su buitinėmis atliekomis. Atskirai juos perdirbkite, kad būtų pakartotinai panaudojamos prietaisu sudarančios medžiagos ir sumažinama aplinkai bei sveikatai daroma žala.

Ant prietaiso esantis perbrauktos šiukšlių dėžės simbolis primena apie tinkamą prietaiso perdirbimą. Jei prietaisas naudoja akumuliatorių arba išimamas baterijas, pirmiausia išimkite jas iš prietaiso ir tinkamai jas išmeskite. Norėdami sužinoti daugiau apie tinkamą atitarnavusių prietaisų ir/ar senų baterijų išmetimą, kreipkitės į vietines valdžios institucijas.

„Osom Professional“ Youtube:

GARANTINIO
APTARNAVIMO SUTARTIS

.....
Prekės pavadinimas

.....
Modelis

.....
Serijos numeris (nurodyti, jei yra)

Pardavimo data:.....

Garantinis laikotarpis mėnesiais: 12 24 36 48

_____
Kaina

.....
Pardavėjas, pardavėjo parašas

Garantijos sąlygos

• Pristatant prekę į „Krinona“ seviso centrą, ji privalo būti išvalyta. Transportuojant kurjerių pagalba prekė turi būti siunčiama saugų transportavimą užtikrinančioje pakuotėje.

• Prieš pradedant naudotis preke, primygtinai rekomenduojame perskaityti prekės Vartotojo vadovą ir juo vadovautis. Vartotojo vadovą galite rasti www.krinona.lt. Papildomos informacijos apie prekės naudojimą ieškokite Youtube.com nurodydami prekės modelį ir/arba pavadinimą.

• Gedimo atveju, pirkėjas gali kreiptis į „Krinoną“ servisą arba prekės pardavėją.

• Garantinis terminas pradedamas skaičiuoti nuo prekės įsigijimo dienos ir baigiasi LR įstatymų numatyta tvarka, jeigu prekės įsigijimo sutartis nenumato kitaip.

• Pirkėjas, pristatydamas prekę garantiniam aptarnavimui, privalo pateikti prekės įsigijimo faktą patvirtinantį dokumentą.

• Prekės skirtos TIK BUITINIAM NAUDOJIMUI, pardavėjas pasilieka teisę netaikyti garantinių įsipareigojimų jei buitiniam naudojimui skirta prekė buvo naudojama komerciniais tikslais t.y. naudojama pajamoms gauti ar perleista tretiems asmenims nuomos pagrindu.

• Suremontavus arba pakeitus sugedusią prekę, garantijos terminas ir sąlygos galioja likusį garantijos laiką, bet ne trumpiau nei 3 mėn.

• Prekės spalvos / dangos pakitimai ar kosmetiniai paviršiaus pažeidimai, atsiradę eksploatacijos eigoje, nelaikomi gamykliniu defektu.

• Pardavėjas neįsipareigoja duoti pakaitinį įrenginį ar atlyginti menamą žalą dėl negalėjimo naudotis preke garantinio aptarnavimo atveju.

• Pardavėjas šias garantines sąlygas užtikrina tik Lietuvos teritorijoje.

• Nesant techninėms galimybėms sugedusią prekę pataisyti, prekė keičiama nauja ne prastesnių techninių parametrų preke arba už ją grąžinami pinigai (pinigų grąžinimo atveju privaloma grąžinti pilną komplektą išskyrus pakuotę).

• Fizinių asmenų įsigytoms prekėms taikomas 24 mėn, o juridinių asmenų 12 mėn. garantinio aptarnavimo terminas, (Pardavėjas pasilieka teisę nustatyti ilgesnį garantinį terminą), bet eksploatacinėms dalims, kurių techninės charakteristikos tiesiogiai priklauso nuo eksploatacijos intensyvumo ir kinta eksploatacijos eigoje, priklausomai nuo naudojimo intensyvumo ir įpročių garantija gali būti apribota.*

Garantija nėra taikoma:

• Mechaniškai pažeistai ar ne UAB “Krinona” įgaliotame servise ardytai / sąmoningai sugadintai prekei.

• Prekei, kuri buvo naudojama ne pagal paskirtį, įskaitant buitinių prietaisų naudojimą komerciniams tikslams.

• Prekei, kurios gedimas atsirado dėl pirkėjo kaltės, įskaitant netinkamo (kieto) vandens naudojimo sukeltas pasekmes (užkalkėjimas), į įrenginio vidų patekusį skystį, statybines dulkes, svetimkūnius, vabzdžius ir kt.

• Prekei, kurios gedimas atsirado dėl aplinkos veiksnių (lietaus, gaisro, potvynio, vėjo ar sniego, viršįtampių el. tinkle).

• Programinei įrangai, parduodamai kartu su preke.

• Filtrams, plastmasiniams indams, antgaliams, žarnoms, peiliukams, ašelėms, sieteliams, tinkleliams, dirželiams, gofroms, nuotolinio valdymo pultams, prekių priedams ir dalims bei mazgams, kurių eksploatavimo laikas yra ribotas ir tiesiogiai priklauso nuo eksploatacijos intensyvumo bei įpročių.

*Baterijoms / akumuliatoriams taikomas 6 mėn. garantinis terminas, po jo eksploatacijos eigoje baterijos / akumuliatoriaus techninės charakteristikos ir savybės gali natūraliai prastėti, bet tai nebus traktuojama kaip gamyklinis defektas. Tai tiesiog natūrali eksploatacijos pasekmė.

GARANTINIS REMONTAS ATLIEKAMAS

UAB „Krinona“, Raudondvario pl. 162, LT47174, Kaunas.
Tel. +370 640 33213 / +370 655 94090
el. paštas - servisas@krinona.lt